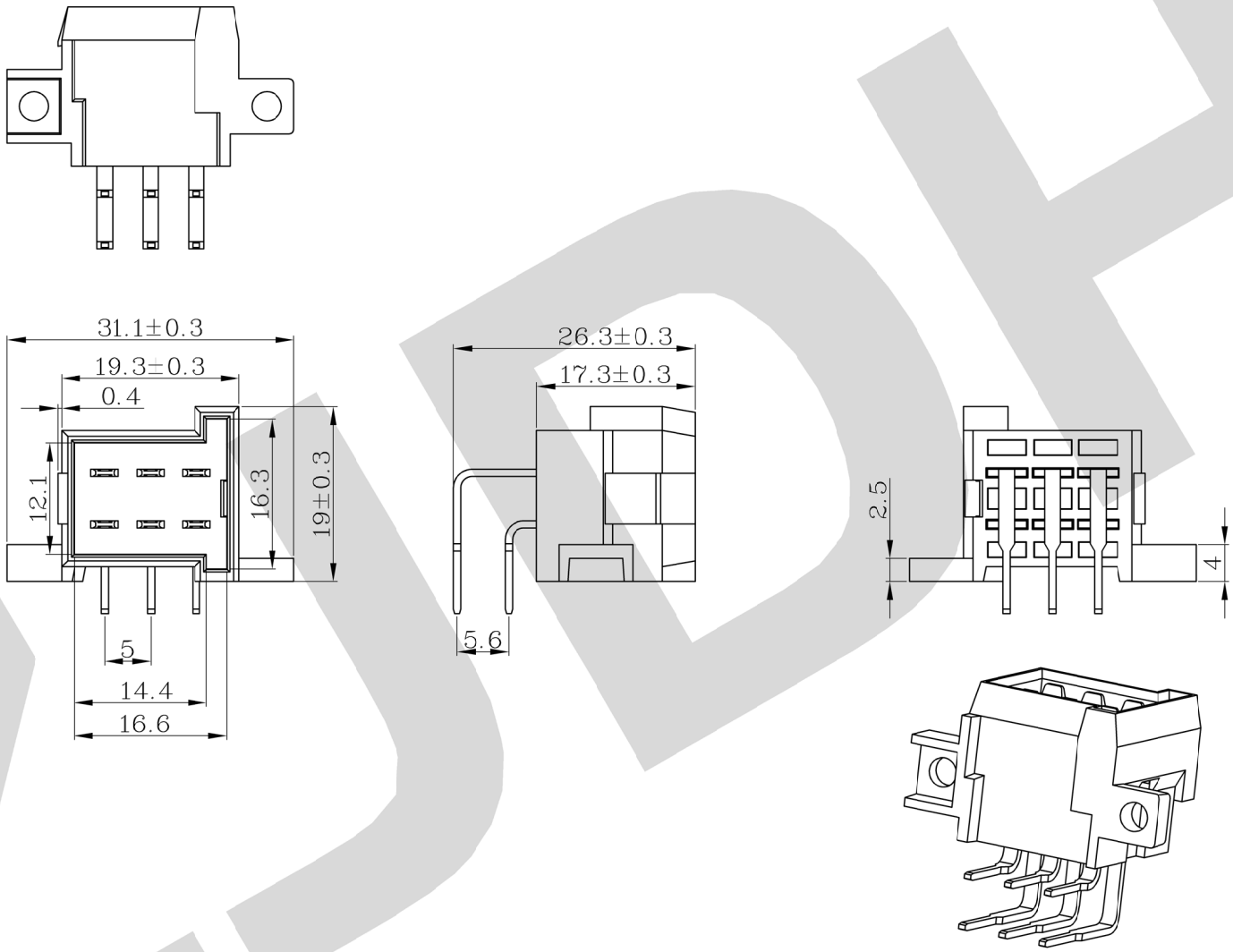

技术要求：

1. 产品表面无缩水、披锋、油污、缺胶、杂色等不良现象；
2. 产品符合ROHS环保标准。

未注公差尺寸按 GB/T 1804-2016		乐清市地宏接插件有限公司				系列: 针座系列
F	偏差值	设 计	审 核	材 料		编号: 828801-2
>0.5~6	±0.05	张玉将	黄银丹	重量/克		
>6~30	±0.1					品名 DJ7061B-2.8-10AW
>30~120	±0.15			视图	比例	
>120~400	±0.2					

ZJDH